# 濾心式過濾器

## Cartridge filter housing

| 桶體材質<br>Material | 出入口徑<br>Fitting (inlet/outlet) | O型環<br>O-ring | 濾芯規格<br>Filter specification | 操作壓力<br>Operation pressure | 設計壓力<br>Design pressure | 表面處理<br>Surface finishing |
|---|---|---|---|---|---|---|
| SUS 304 | 牙口<br>Thread<br>法蘭<br>Flange<br>衛生級接頭<br>Sanitary fittings | EPDM<br>VITON | 10"<br>20"<br>30"<br>40" | 7kg/cm$^2$ | 10kg/cm$^2$ | 酸洗<br>Acid picking<br>電解<br>Electro-polishing<br>內外拋光研磨<br>Interior and exterior burnish |
| SUS 304L | | | | | | |
| SUS 316 | | | | | | |
| SUS 316L | | | | | | |

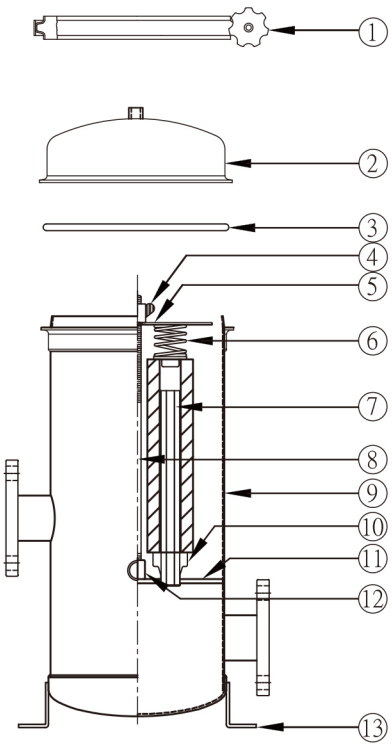


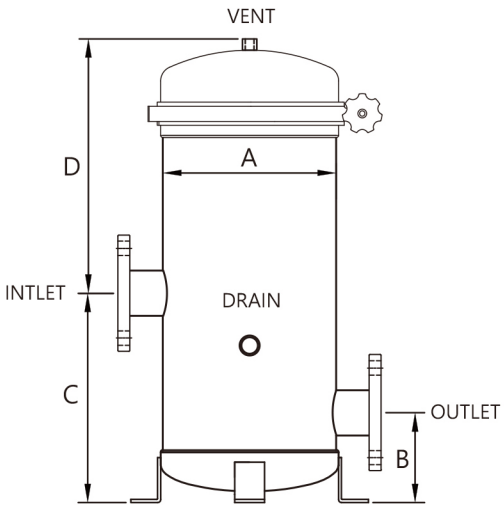


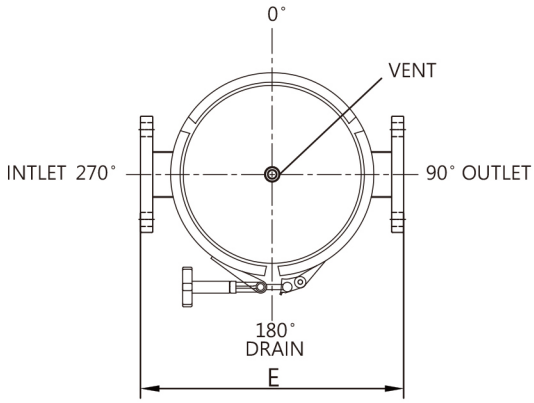


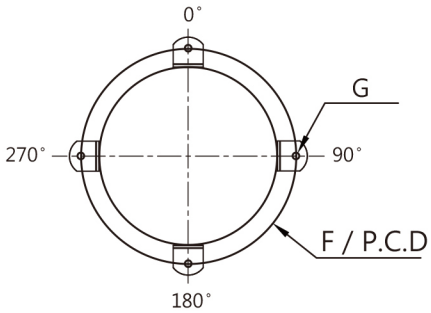


## 各部零件 EACH COMPONENTS

| ITEM | 名 稱 | DESCRIPTION |
|---|---|---|
| 1. | 束環 | CLAMP |
| 2. | 上蓋 | COVER PLATE |
| 3. | O型環 | O-RING |
| 4. | 壓板螺母 | BAG SEAT |
| 5. | 壓板 | CARTRIDGE SQUEEZE PLATE |
| 6. | 彈簧 | SPRING |
| 7. | 角條 | ALIGNING ROD |
| 8. | 雙頭牙條 | TWIN HEADED THREAD ROD |
| 9. | 桶體 | SHELL PLATE |
| 10. | 杯座 | CUP HOLDER |
| 11. | 集水板 | WATER COLLECTING PLATE |
| 12. | 集水板螺母 | NUT |
| 13. | 腳架 | LEG |

## 規格尺寸 SPECIFICATION SIZE ( mm )

| 型式編號 MODEL | A | B | C | D | E | F | G | 入口/出口 Linet/Outlet | 排氣口 Vent |
|---|---|---|---|---|---|---|---|---|---|
| HCL3~7-1 | O.D/ϕ231 | 120 | 280 | 348 | 354 | ϕ290 | ϕ8.8 | 1/2"~3" | 1/4"PT |
| HCL3~7-2 | O.D/ϕ231 | 120 | 280 | 613 | 354 | ϕ290 | ϕ8.8 | 1/2"~3" | 1/4"PT |
| HCL3~7-3 | O.D/ϕ231 | 120 | 280 | 868 | 354 | ϕ290 | ϕ8.8 | 1/2"~3" | 1/4"PT |
| HCL3~7-4 | O.D/ϕ231 | 120 | 280 | 1123 | 354 | ϕ290 | ϕ8.8 | 1/2"~3" | 1/4"PT |